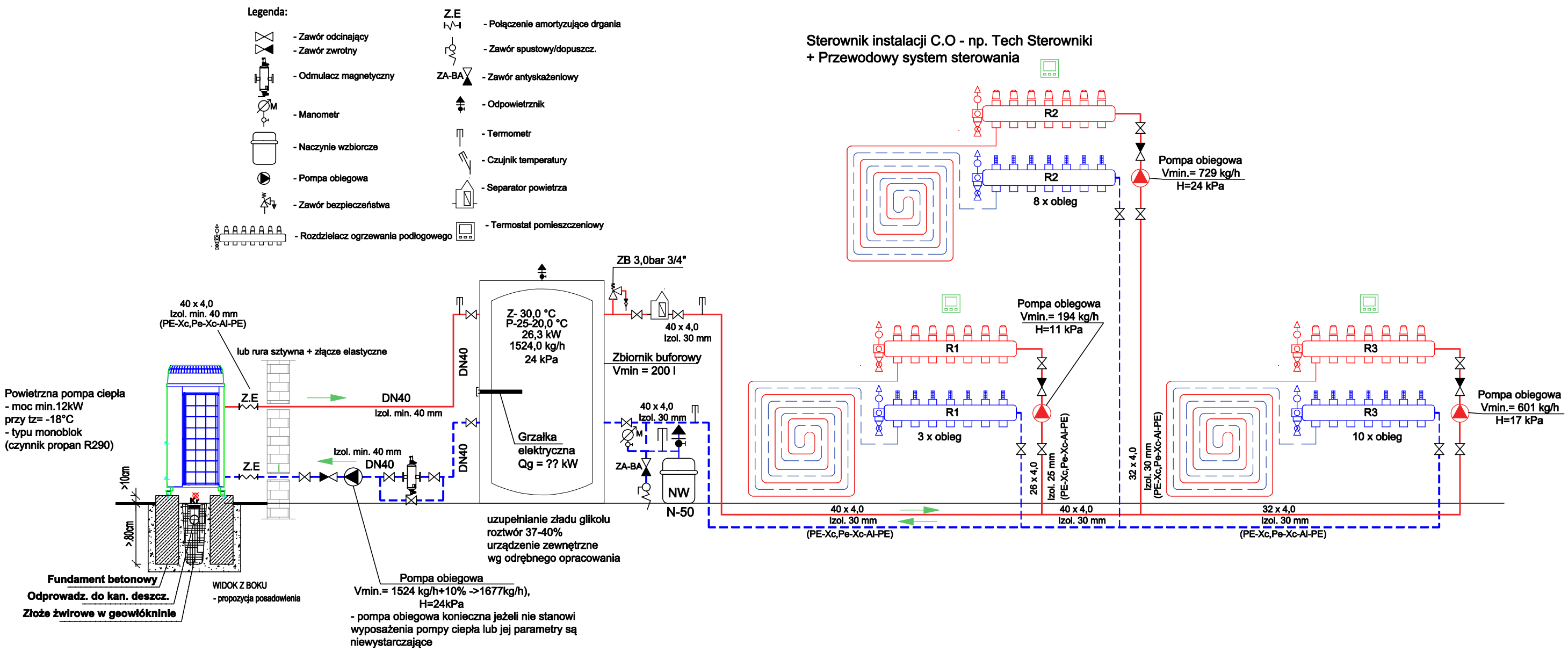SCHEMAT HYDRAULICZNY